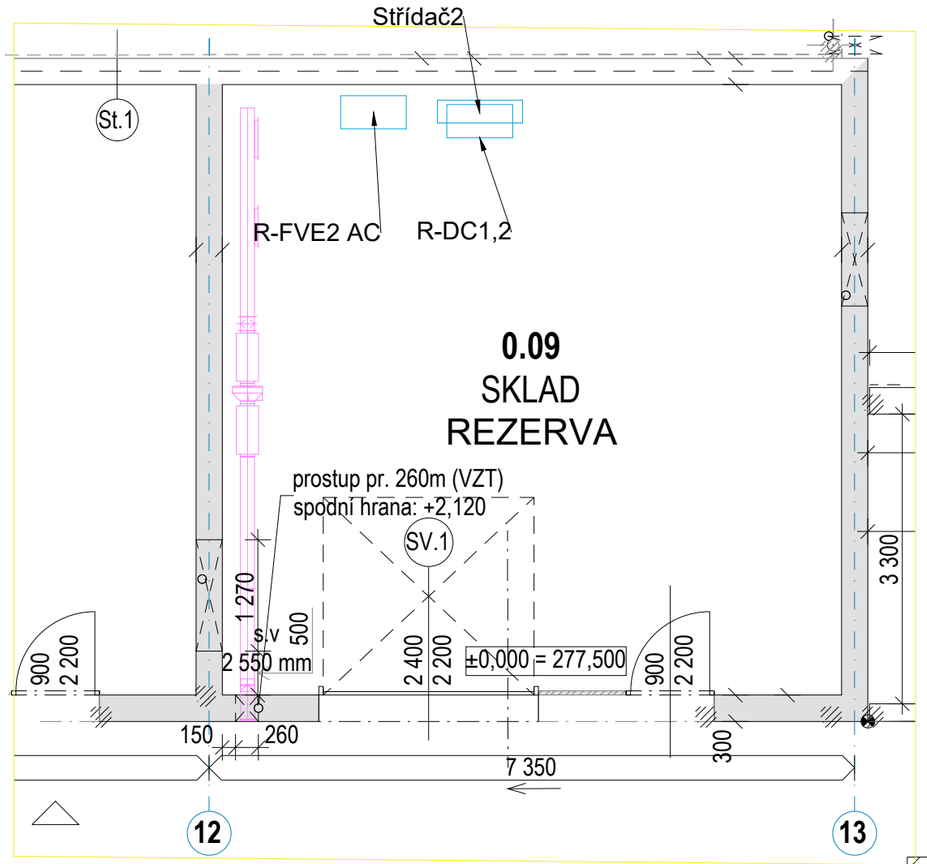

Měřítko 1:2

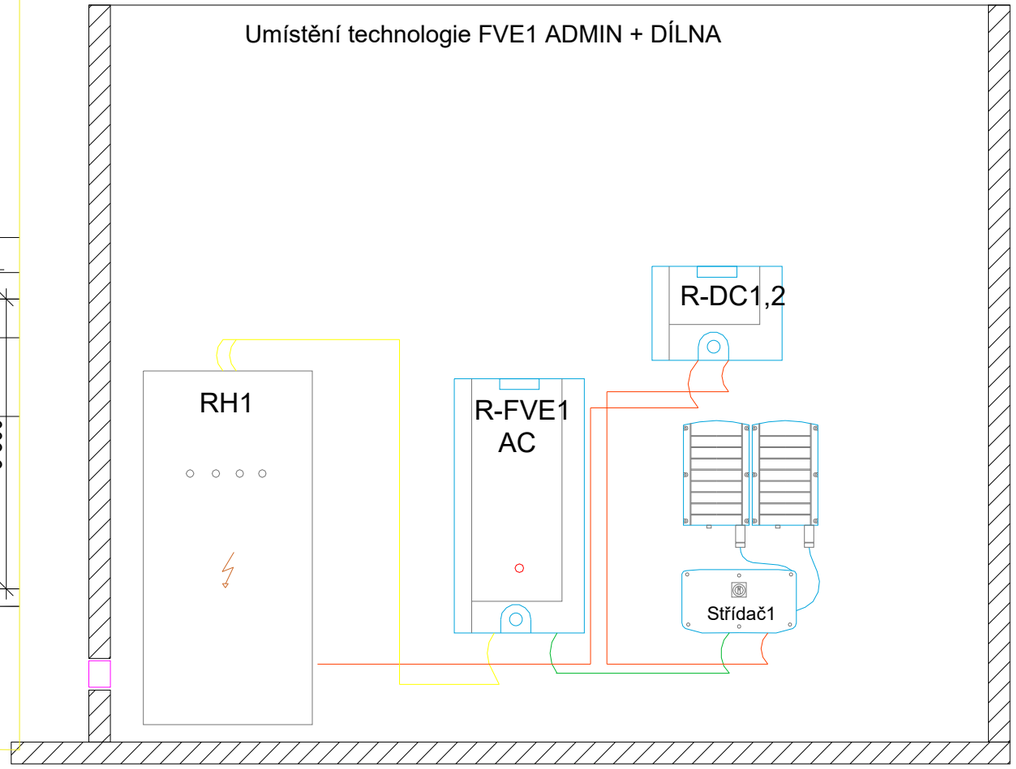

Č. REV:	DATUM REVIZE:		ZAPRACOVAL:

KEROSIN	VYPRACOVAL: KEROSIN s.r.o.	ZODPOVĚDNÝ PROJEKTANT: Ing. Zdeněk Tulis	AUTORIZACE:
NÁZEV AKCE:	FVE EKOLTES Zborovská I. ETAPA		
INVESTOR:	EKOLTES Hranice a.s., Zborovská 606, Hranice I-Město, 753 01 Hranice, IČO:61974919		
MÍSTO STAVBY:	Zborovská 606, 75301 Hranice, Olomoucký Kraj, Česko. P.č.6277, P.č.6386, P.č.6278		
STUPEŇ:	Dokumentace pro výběr zhotovitele		
OBJEKT:	Hlavni sídlo EKOLTES	DATUM: 9/2025	MĚŘÍTKO:
PROFESE:	Silnoproudá elektroinstalace FVE	Č. ZAKÁZKY 2025074	POČET A4
VÝKRES/OBSAH : Rozložení technologie a trasy		ČÍSLO VÝKRESU: D2.1.008	PARÉ:

Format A3l 420X297